ՋՐԱՀԵՌԱՑՄԱՆ ՀԱՆԳՈՒՅՑ

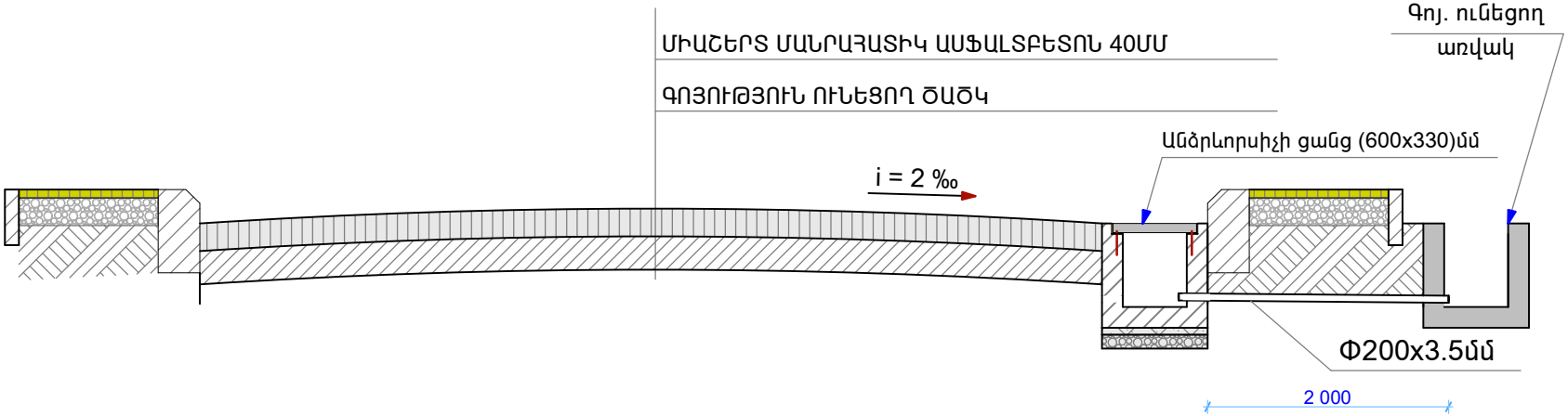

Հանգույց 1

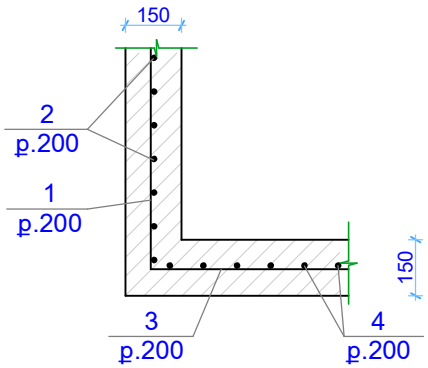

ԿՏՐՎԱԾՔ 1-1

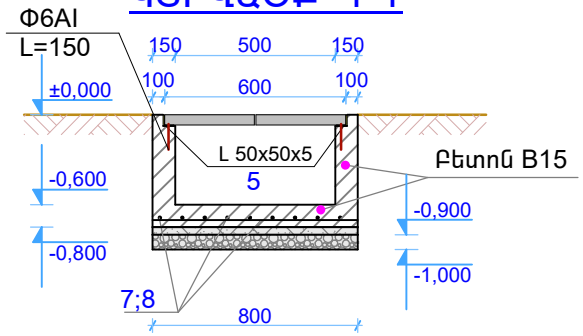

ԿՏՐՎԱԾՔ 2-2

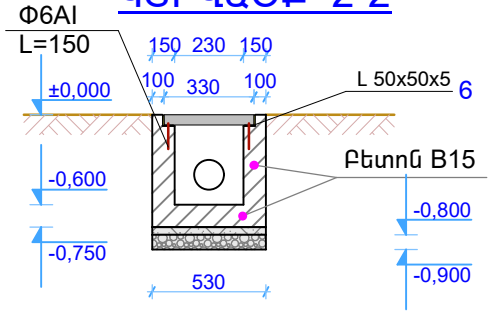

ՊԱՏՎԻՐԱՏՈՒ՝ ԱՐԱՐԱՏԻ ՄԱՐԶՊԵՏԱՐԱՆ			ՀՀ ԱՐԱՐԱՏԻ ՄԱՐԶԻ ԱՅՆԹԱՊ ՀԱՄԱՅՆՔԻ 10-ՐԴ ՓՈՂՈՑԻ ՄԱՅԹԵՐԻ ՎԵՐԱՆՈՐՈԳՈՒՄ	ԵՐԵՎԱՆ 2015թ.		
ՏՆՕՐԵՆ	Լ.Զգմեջյան			ՓՈՒԼ	ԹԵՐԹ	ԹԵՐԹԵՐ
ՆԱԽԱԳԾԵՑ	Ա.Սամսոնյան		ՃԱՐՏԱՐԱՊԵՏԱՇԻՆԱՐԱՐԱԿԱՆ ՄԱՍ	ԱՆ	11	12
			ՋՐԱՀԵՌԱՑՄԱՆ ՀԱՆԳՈՒՅՑ	ԼԱՒՏԼԵՆԹԼՑ-ԿՏՒ ՊԵՏ. ԼԻՑԵՆԶԻԱ N 13944		